ՕԴԱՓՈԽՈՒԹՅԱՆ ԲԼՈԿԻ ԵՎ ՏԱՆԻՔԻ ԾԱԾԿՈՒՅԹԻ ՄԻԱՑՄԱՆ ՀԱՆԳՈՒՅՑ

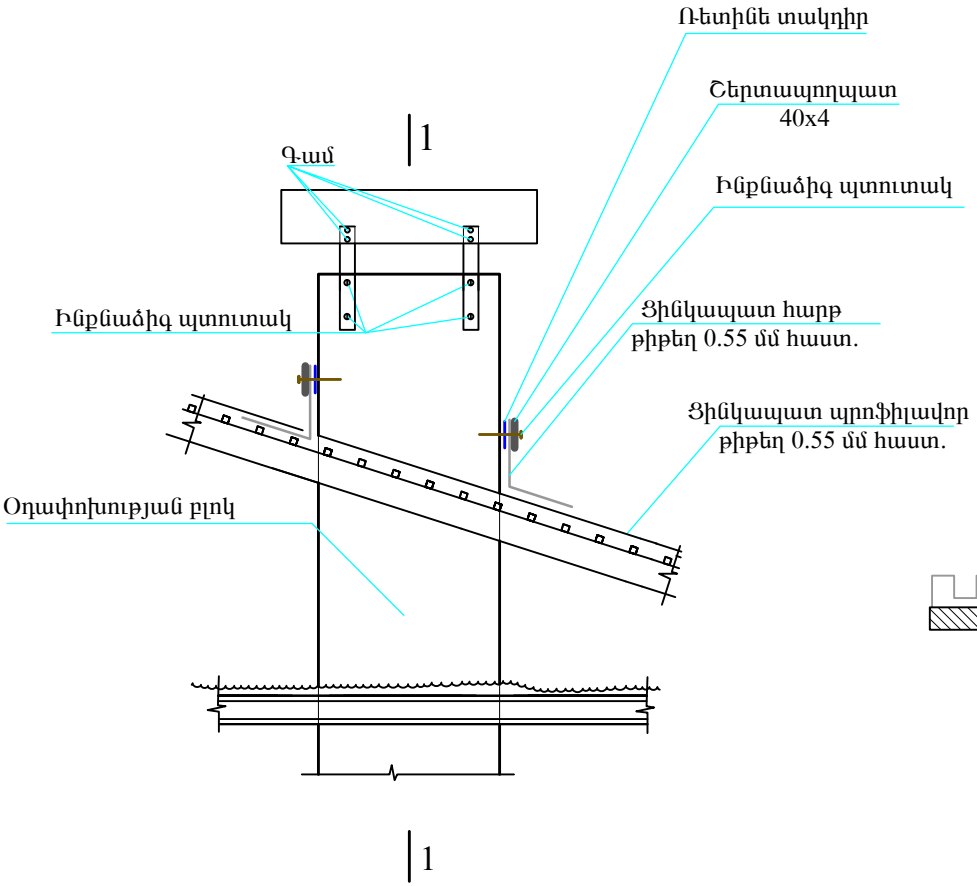

Կտրվածք 1-1

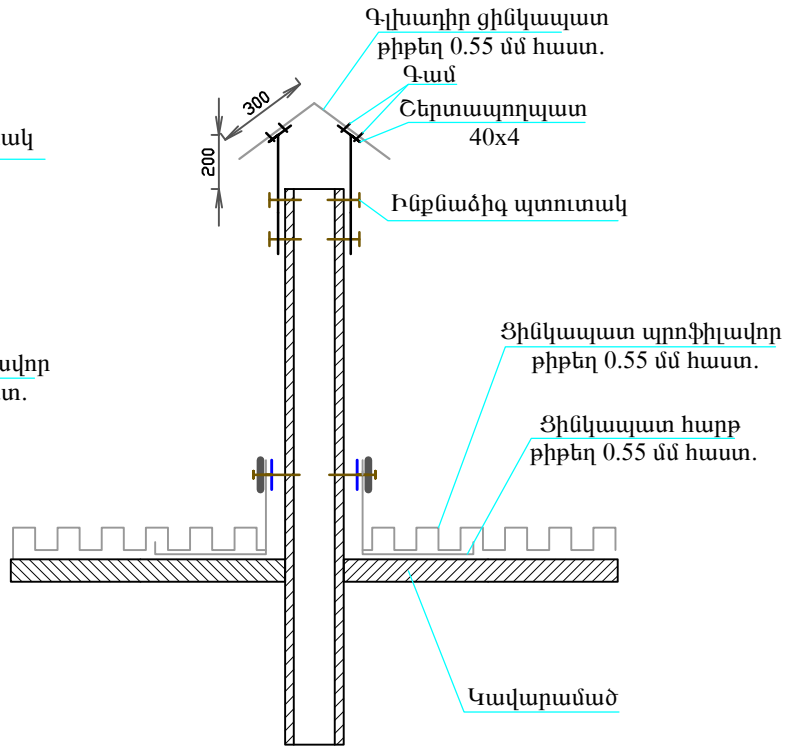

Վեղի քաղաքի Արարատյան 40 շենքի տանիքի վերանորոգում							
ՏՆՕՐԵՆ	Մ.ՄՈՒՐԱԴՅԱՆ			ՏԱՆԻՔԻ ՎԵՐԱՆՈՐՈԳՈՒՄ	ՓՈՒԼ	ԹԵՐԹ	ԹԵՐԹԵՐ
Ն.Գ.Ճ	Ա.ՄԵԼԻՔՅԱՆ				ԱՆ	10	12
ՆԱԽԱԳԾ.	Վ. ՂԱԶԱՐՅԱՆ						
				Օդափոխության բլոկի և տանիքի ծածկույթի միացման հանգույց	"ՏԵԽՇԻՆ" ՍՊԸ		